СофПол

экологичная автоматизация

Почему нужно выбрать сварочного робота Kaierda

Телефон: +7 (981) 800 62 39

Email: sales@sofpol.ru

Лидер китайского рынка YASKAWA

СофПол
экологичная автоматизация

Какие страны являются лидерами по производству и использованию промышленных роботов?

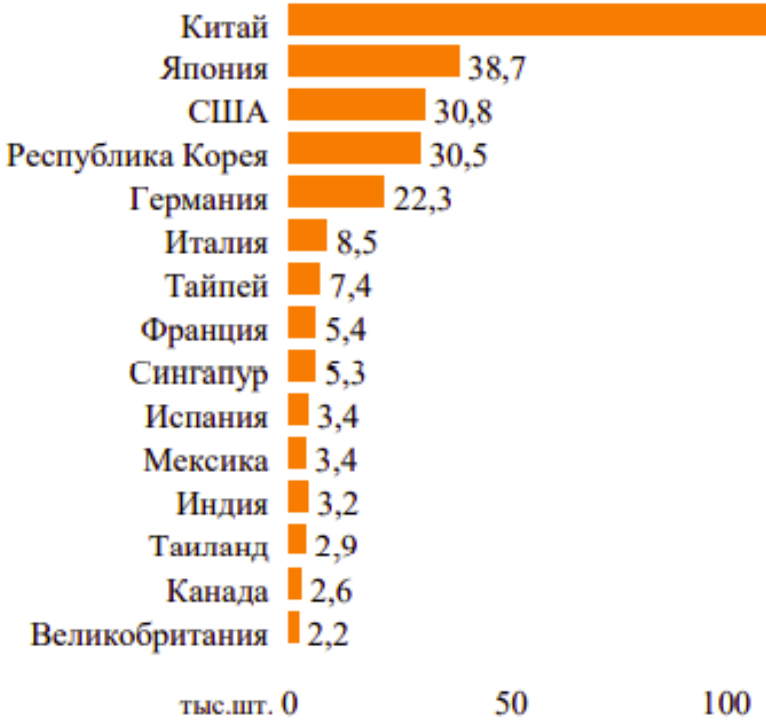

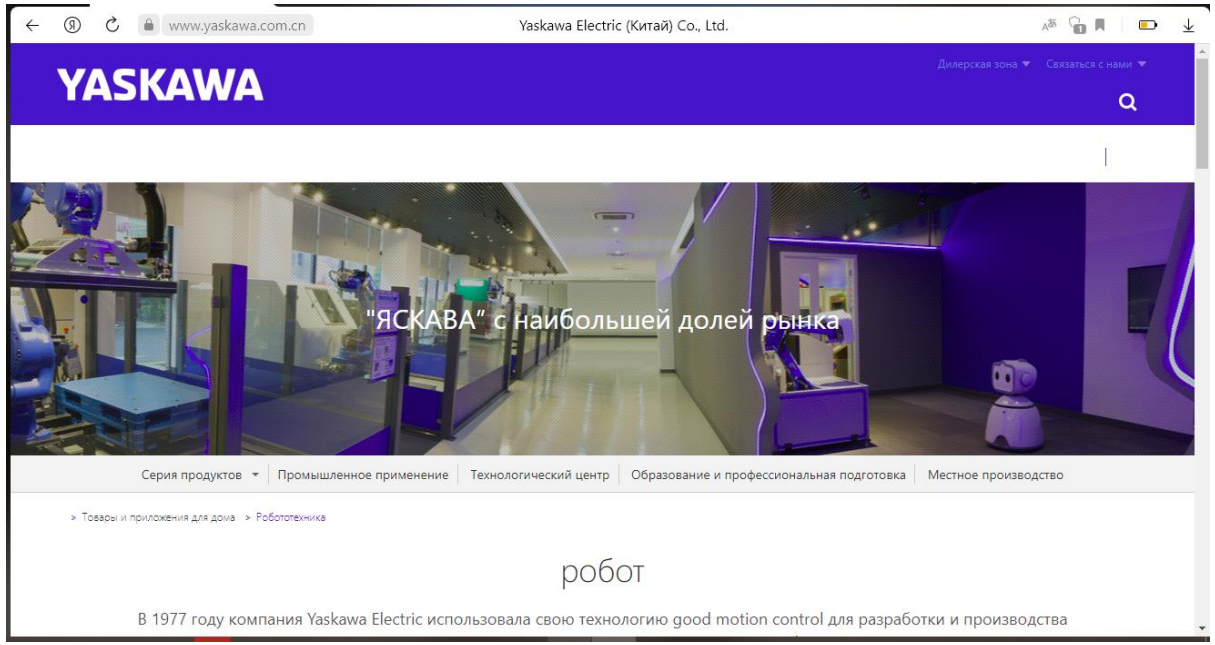

World Robotics 2021 (IFR)

Идеальный китайский сварочный робот

СофПол
экологичная автоматизация

Kaierda

凯尔达

- Сварочный робот по оптимальной рыночной цене
- Технические характеристики не уступающие аналогам (а лучше превосходящие их)
- Наличие технологий от ведущего мирового производителя - лидера на локальном рынке
- Возможность минимального переобучения сотрудников при переходе к роботу от ведущего мирового производителя
- Возможность заменить данный робот на робот от ведущего мирового производителя без замены сварочного и периферийного оборудования

Сравнительная таблица параметров с эталоном

YASKAWA Kaierda 凯尔达

СофПол
экологичная автоматизация

Параметр			К1	К2	К3
Оптимальная рыночная цена	_____	Да	Нет	Да	Да
Средняя разница в скоростных характеристиках А1 – А6	Эталон	-10%	-27%	-25%	-58%
Технологии от ведущих мировых производителей	_____	Да	Да	Нет	Нет
Минимальное переобучение при переходе к роботу от ведущего мирового производителя	_____	Да	Нет	Нет	Нет
Замена на робот от ведущего мирового производителя без замены сварочного и периферийного оборудования	_____	Да	Нет	Нет	Нет

Сравнительная таблица скоростных характеристик

YASKAWA Kaierda 凯尔达

СофПол
экологичная автоматизация

Скоростные характеристики по осям робота				K1		K2		K3	
A1	260	250	-4,00%	180	-44,44%	200	-30,00%	169	-53,85%
A2	230	175	-31,43%	180	-27,78%	200	-15,00%	169	-36,09%
A3	260	255	-1,96%	180	-44,44%	200	-30,00%	169	-53,85%
A4	470	460	-2,17%	440	-6,82%	305	-54,10%	301	-56,15%
A5	470	400	-17,50%	400	-17,50%	370	-27,03%	222	-111,71%
A6	700	700	0,00%	600	-16,67%	630	-11,11%	516	-35,66%
Mid A1-A6			-9,51%		-26,28%		-27,87%		57,88%
Mid A4-A6			-6,56%		-13,66%		-30,75%		67,84%

! Холостые перемещения около 30-40% от цикла сварочного робота !

Технологии от ведущего мирового производителя

СофПол
экологичная автоматизация

- **YASKAWA** владеет 18,34% **Kaierda**
- **YASKAWA** поставляет **Kaierda** отдельные компоненты
- **Kaierda** изготавливает для **YASKAWA** сварочные источники **MOTOWELD**
- Язык программирования **Kaierda** на 95% соответствует языку программирования **YASKAWA INFORM III**
- Присоединительные размеры серводвигателей **Kaierda** соответствуют двигателям **YASKAWA**
- Отдельные компоненты робота **Kaierda** и его контроллера **KC20** соответствую компонентам роботов и контроллеров **YASKAWA** предыдущего поколения **DX200**

Линейка сварочных роботов Kaierda

СофПол
экологичная автоматизация

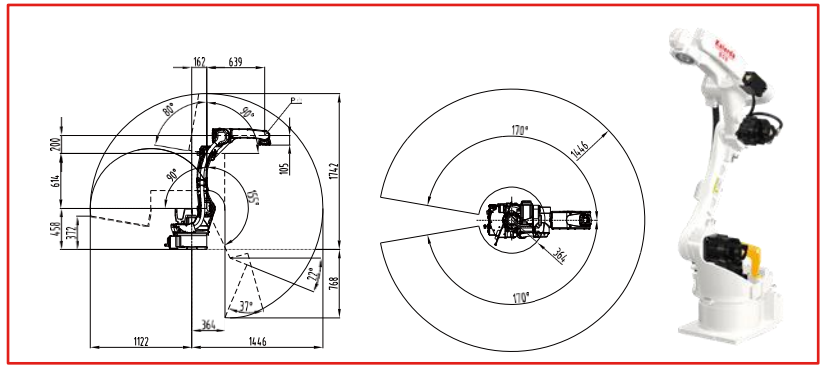

KR1440

Тип	Вертикальный многошарнирный
Количество осей	6
Досягаемость	1446 мм
Грузоподъёмность	6 кг
Повторяемость	±0.08 мм
Условия эксплуатации	0°C~45°C ; 20%~80%
Макс. мощность	2 кВа
Вес	180 кг

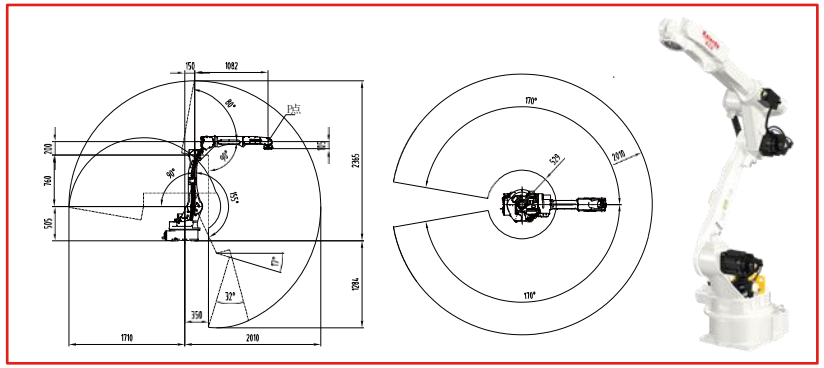

KR2010

Тип	Вертикальный многошарнирный
Количество осей	6
Досягаемость	2010 мм
Грузоподъёмность	6 кг
Повторяемость	±0.08 мм
Условия эксплуатации	0°C~45°C ; 20%~80%
Макс. мощность	2 кВа
Вес	240 кг

Сварочные технологии Kaierda

СофПол
экологичная автоматизация

D350S	
Напряжение / макс мощность	380В +- 15% / 18 кВт
Сварочной ток min – max	30 – 350 А
Процессы	MIG/MAG, Pulse
Размер / вес	693X368X610 мм / 70 кг
Сварочные кривые	CS, SS, AA, GSS

D500S	
Напряжение / макс мощность	380В +- 15% / 26 кВт
Сварочной ток min – max	30 – 500 А
Процессы	MIG/MAG, Pulse
Размер / вес	693X368X610 мм / 70 кг
Сварочные кривые	CS, SS, AA, GSS

Сварочные технологии Kaierda

СофПол
экологичная автоматизация

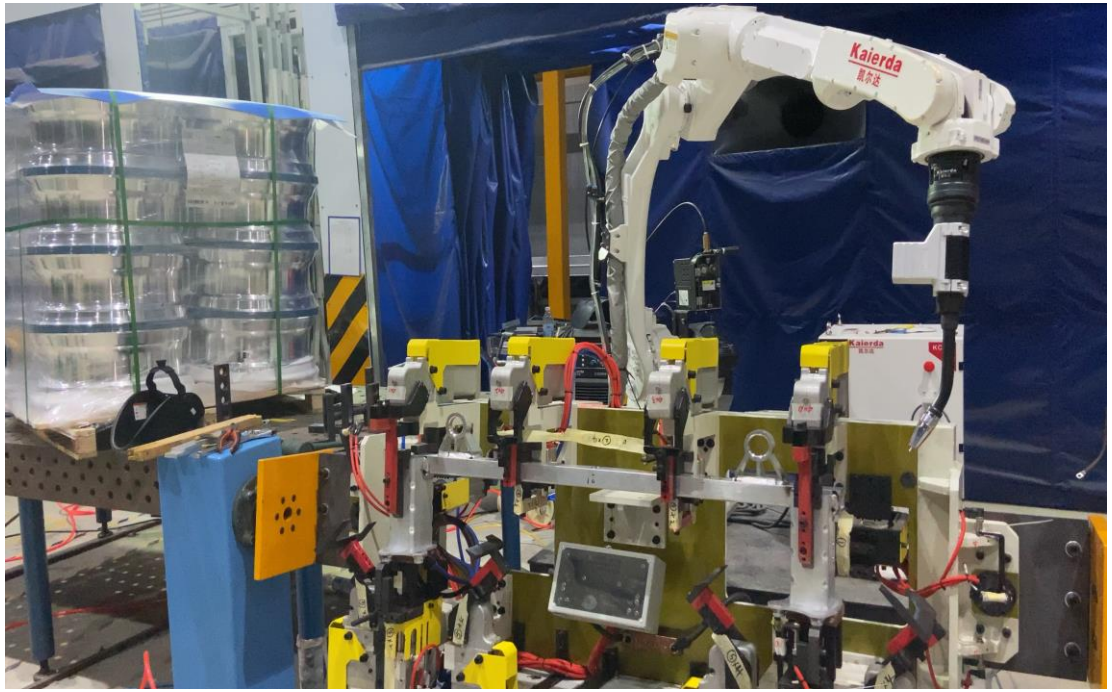

D350SW			
Напряжение / макс мощность	380В +- 15% / 18 кВт	ПВ 100%	350 А
Сварочной ток min – max	30 – 350 А	Сварочная горелка	KSTC-1440/KSTC-2010
Процессы	MIG/MAG, Pulse	Блок охлаждения	WAT-300（V2）
Размер / вес	693X368X610 мм / 70 кг	Выходное напряжение	12 – 36 В
Сварочные кривые	CS, SS, AA	Подходящие роботы	KR1440/KR2010